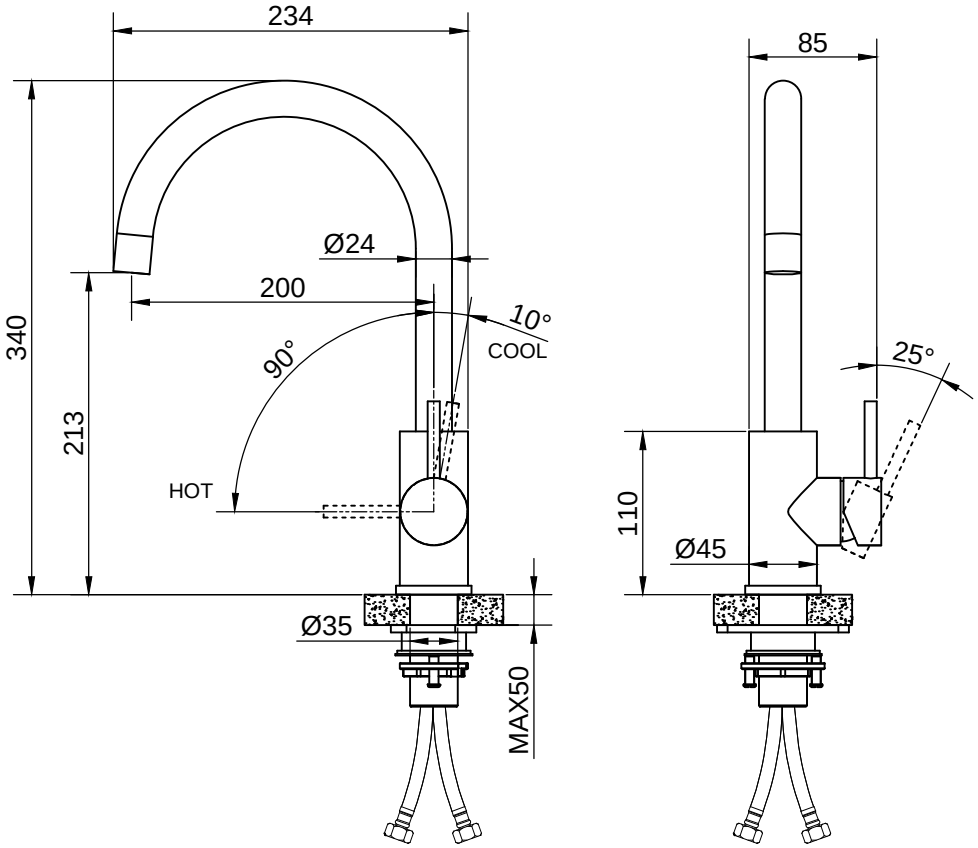
234
85
Ø24
200
10°
COOL
90°
HOT
340
213
25°
110
Ø45
Ø35
MAX50